ZOLLER
Erfolg ist messbar

Intelligente Lager- und Verwaltungslösungen
für Werkzeuge, Komponenten und Zubehör

Smart Cabinets

Smart Cabinets

Clevere Lagerlösungen für die vernetzte Fertigung

Wollen Sie mit einem effizienten Werkzeuglager produktiver und wirtschaftlicher arbeiten? Dann sind die ZOLLER Smart Cabinets genau das Richtige für Sie!
Hier stehen Ihre Werkzeuge nicht nur griffbereit zur Verfügung. Optimal in die Fertigung integriert und mit Ihrer Software vernetzt, optimieren sie auch Ihren Werkzeugbestand. So sparen Sie sich Suchzeiten sowie unnötig mehrfach gekaufte Werkzeuge, reduzieren Maschinenstillstände sowie Lieferzeiten und profitieren von rundum mehr Gewinn. Alles, was Sie dafür brauchen, bekommen Sie von ZOLLER aus einer Hand.

Alles in bester Ordnung

Vom Auftragseingang bis zur Auslieferung

Über die zentrale Werkzeugdatenbank z.One sind alle ZOLLER-Produkte verbunden. So haben Sie in jedem Fertigungsschritt Zugriff auf die Werkzeugdaten und profitieren von CAD/CAM über das Lager, die Werkzeugvorbereitung, das Einstellen und Messen bis hin zur Produktion, Inspektion und Auslieferung von durchgängigen Werkzeugdaten.

Durch die Anbindung der ZOLLER Smart Cabinets an die TMS Tool Management Solutions lassen sich mit einem Klick Lagerplätze grafisch in 3D darstellen, eine Übersicht über Mindestbestandsmengen anzeigen oder auch Bestellungen auslösen. Das spart Zeit, reduziert Werkzeugkosten und verringert Maschinenstillstände.

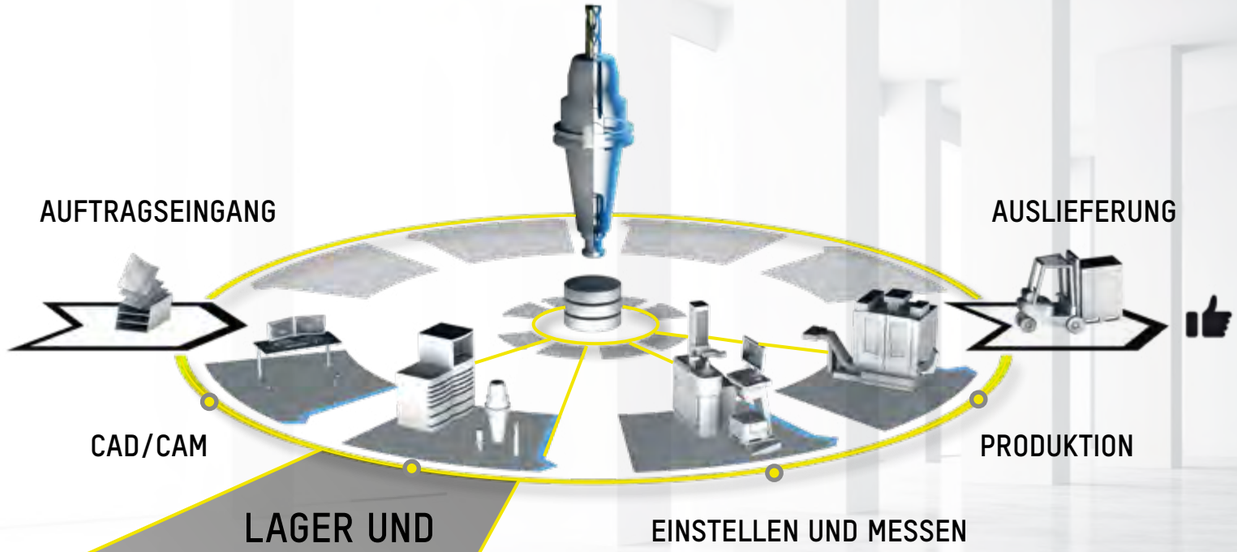

LAGER UND WERKZEUG-VORBEREITUNG

Dank der Verknüpfung der Lagerschränke mit den TMS Tool Management Solutions haben Sie den Bestand jederzeit im Blick und können ihn clever verwalten.

Ihr Lager – Ihre Wahl

Bei den Smart Cabinets haben Sie das Sagen: Sie wollen Ihren Schrank komplett elektronisch, nur teilweise elektronisch oder komplett mechanisch verriegeln? Sie bestimmen, wie Ihre Schränke aufgebaut sind. Und auch, wer von Ihren Mitarbeitern und Kollegen Zugriff auf welchen Schrank haben soll. Alle Lagerplätze sind übersichtlich und transparent in der TMS Tool Management Solutions Software dargestellt. Das macht die kontrollierte Entnahme und das Buchen der Werkzeuge so einfach wie noch nie.

M – mechanisch verriegelt
E – elektronisch verriegelt
✓ – Zugriff
／ – kein Zugriff

So viel Ordnung war nie

Alle Smart Cabinets auf einen Blick

Keine Fertigung gleicht der anderen, jedes Werkzeugsortiment und Lager hat eigene Anforderungen – und für alle gibt es die passenden Smart Cabinets. Egal, ob Sie Werkzeuge und deren Komponenten, Zubehör oder Mess- und Prüfmittel verwalten möchten: In den verschiedenen Modellen lassen sich unterschiedliche Komponenten systematisch lagern und verwalten. Dank Softwareanbindung lässt sich das gesamte Lager virtuell darstellen. So haben Sie Ihr Lager überall komplett im Blick, profitieren von umfassender Ordnung, sparen Zeit und Geld und erleichtern Ihren Mitarbeitern die Arbeit.

»toolOrganizer«
Für Schneidwerkzeuge und Kleinteile

Seite 10

»keeper«
Für Komplettwerkzeuge und Werkzeughalter

Seite 16

»autoLock«
Für Prüfmittel, Betriebsstoffe und größere Komponenten

Seite 22

»twister«
Für Werkzeugkomponenten und Zubehörteile

Seite 26

»toolStation«
Für die optimale Werkzeugmontage

Seite 32

»toolTower«
Für die universelle Werkzeugmontage

Seite 38

Werkzeugwagen
Für den komfortablen Werkzeugtransport

Seite 44

toolOrganizer

Für Schneidwerkzeuge und Kleinteile

Der ZOLLER »toolOrganizer« ist der intelligente und variable Werkzeugschrank für Schneidwerkzeuge und Kleinteile. Mit diesem Organisationstalent, angebunden an die TMS Tool Management Solutions, wissen Sie immer ganz genau, wo und in welcher Menge sich welcher Artikel befindet, und können rechtzeitig nachbestellen. Aber nicht nur das. Die Entnahmemenge lässt sich je nach Benutzergruppe beschränken. Sie können also genau entscheiden, wie viele Artikel maximal ausgegeben werden. Zusätzlich können Sie Kostenstellen und Budgets hinterlegen, bedarfsgerecht nachbestellen, Schwarzlager vermeiden und so optimal Ihre Kosten kontrollieren.
Das nennen wir nicht nur effizient, sondern clever.

Sicher: Das optionale Zentralschloss schützt vor unbefugtem Zugriff.

Durchdacht: Die Elektronik befindet sich in einer kompakten und servicefreundlichen Einheit.

Individuell einteilbar: Schubladen können mit unterschiedlichem Einteilungsmaterial bestückt werden.

Visuelle Orientierung: LEDs zeigen an, welche Schublade und welches Fach geöffnet werden kann.

Maßgeschneidert: Durch Schubladen unterschiedlicher Höhe, die sowohl mechanisch als auch elektronisch verriegelbar sind.

Stabil: Einstellbare „Füße", um den Schrank auch auf unebenem Boden sicher aufzustellen.

Abbildung: »toolOrganizer«
elektronische Ausführung und Tischelektronik

Individuell zusammenstellbar

Wie viele Schubladen und Fächer dürfen es sein?
Sie stellen Ihren »toolOrganizer« nach Ihren Wünschen zusammen und ordnen Ihre Produkte nach Bedarf – zum Beispiel nach Typ, Priorität und Größe.

Maximale Übersichtlichkeit

Auf dem Display werden die Lagerplätze der geöffneten Schublade grafisch in 3D dargestellt. Damit sehen Sie auf einen Blick, wo sich Ihr ausgewählter Artikel befindet. Entnahmefehler und Verwechslungen sind ausgeschlossen und Suchzeiten minimiert.

Volle Kontrolle und Transparenz

Die Schubladen und Fächer des »toolOrganizer« können direkt über die TMS Tool Management Solutions Software angesteuert werden. So haben Sie einen Überblick über die Bewegungen aller Artikel und können Zugriffe beschränken – für Benutzergruppen und Ausgabemengen. Sämtliche Funktionen können Sie selbstverständlich individuell konfigurieren.

Ein Schrank – viele Möglichkeiten

Konfiguration »toolOrganizer«

Wie hoch ist Ihr Lagerbedarf? Wie viel Platz benötigen Sie? Dank seines Variantenreichtums können Sie Ihren eigenen »toolOrganizer« zusammenstellen: in mechanischer oder elektronischer Ausführung, mit wenigen großen oder vielen kleinen Fächern, usw.

Wie auch immer Ihr »toolOrganizer« am Ende konfiguriert ist, eines ist klar: Damit haben Sie immer die richtige Menge und das richtige Werkzeug zur Hand.

01.

Konfigurierbare Nutzhöhe

Höhe 600 mm

Höhe 900 mm

Höhe 1.225 mm

02.

Ausführung

Verriegelung mit Zentralschloss

Elektronische Schubladenverriegelung

Elektronische Einzelfachverriegelung »smartCompartment«

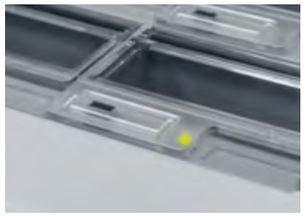

03.

Ansteuerung

Tischelektronik
mit Steuerungssoftware »quickPick«

Separate Bedieneinheit »cockpit« mit Steuerungssoftware »quickPick«

TMS Tool Management Solutions Arbeitsstation

ZOLLER-Einstell- und Messgeräte
mit Softwaremodul Smart Cabinets

04.

Schubladenhöhe

Schubladenhöhe 50 mm

Schubladenhöhe 75 mm

Schubladenhöhe 100 mm

Schubladenhöhe 125 mm

Schubladenhöhe 150 mm

Schubladenhöhe 175 mm

Schubladenhöhe 200 mm

Schubladenhöhe 250 mm

Schubladenhöhe 300 mm

Schubladen werden immer von klein (oben) nach groß (unten) in den Schrank eingebaut.

05.

Schubladeneinteilung

4 Fächer

8 Fächer

12 Fächer

16 Fächer

24 Fächer

48 Fächer
nur bei Schubladenhöhe 75 mm und 100 mm

Technische Daten

»toolOrganizer«

Spezifikationen »toolOrganizer«

Stellfläche (B x T)
800 x 790 mm

Schrankhöhen
875 mm, 1.175 mm, 1.500 mm

Nutzhöhen
600 mm, 900 mm, 1.225 mm

Schubladenhöhen
50 mm, 75 mm, 100 mm, 125 mm, 150 mm, 175 mm, 200 mm, 250 mm, 300 mm

Max. Beladegewicht je Schublade
Standard: 80 kg je Schublade
Bei Schubladenhöhe 50 mm: 25 kg
Bei Schubladenhöhe 200 bis 300 mm: optional 160 kg

Schubladeneinteilung
4, 8, 12, 16, 24 oder 48 Fächer

Verriegelungsarten
- mechanisches Zentralschloss
- elektronische Schubladenverriegelung
- elektronische Einzelfachverriegelung

Sofern der Schrank nicht über ein Zentralschloss verriegelt ist, lässt sich jeweils nur eine Schublade nach der anderen öffnen.

Software
- ZOLLER Smart Cabinets Basispaket
- ZOLLER-TMS ab Version 1.17.0 mit Schnittstelle (Art.-Nr. 8774203)
- Integration ZOLLER-TMS-Software

Hinweis
»toolOrganizer« sind auch ohne Ansteuerung erhältlich. Abgebildete Schrankinhalte (Einzelkomponenten oder Werkzeuge) sind nicht im Lieferumfang enthalten. Bei den elektronisch gesteuerten Versionen können bis zu 9 ZOLLER Smart Cabinets in Reihe geschaltet und mit einer Steuerung bedient werden.

Als Steuerung kommen infrage:
- Tischelektronik
- Separate Bedieneinheit »cockpit«
- TMS Tool Management Solutions Arbeitsstation (externer Rechner)
- ZOLLER-Einstell- und Messgerät

Schubladentyp Einzelfachverriegelung

Maximale Transparenz: Bei Schubladen mit Einzelfachverriegelung befindet sich oberhalb jedes Faches eine separate Kunststoffklappe. Diese entriegelt sich elektronisch, wenn das Fach über die Steuerung angewählt ist. So ist der Zugriff benutzerspezifisch nachvollziehbar. Nach dem Schließen der Klappe ist das Fach wieder elektronisch verriegelt.

Beispiel: 12 Fächer mit Einzelfachverriegelung

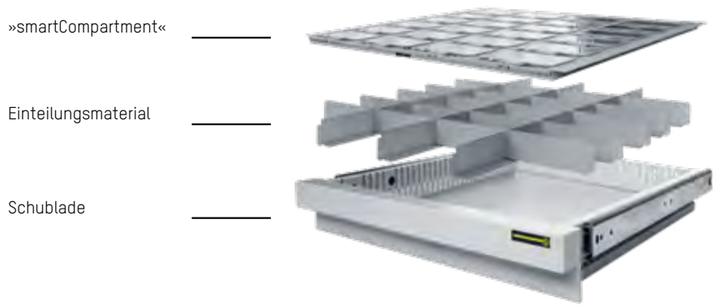

Bestandteile der Schubladen

Einzelfachgrößen	4 Fächer	8 Fächer	12 Fächer	16 Fächer	24 Fächer	48 Fächer
Fachbreite B in mm	275	125	270	125	125	91
Fachlänge L in mm	241	241	67	113	67	29
Fachtiefe T in mm	Blendenhöhe abzüglich 5 mm	Blendenhöhe abzüglich 5 mm	Blendenhöhe abzüglich 5 mm	Blendenhöhe abzüglich 5 mm	Blendenhöhe abzüglich 5 mm	35

Schubladentyp mechanisch verriegelt

Sofern das Zentralschloss nicht gesperrt ist, lässt sich je eine mechanisch verriegelte Schublade öffnen. Jedes Fach ist zu jeder Zeit zugänglich.

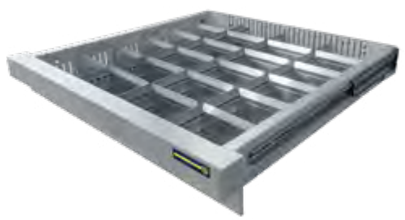

Schubladentyp elektronisch verriegelt

Die elektronisch verriegelte Schublade öffnet nur nach Freigabe. Ist die Schublade geöffnet, ist jedes Fach darin frei zugänglich.

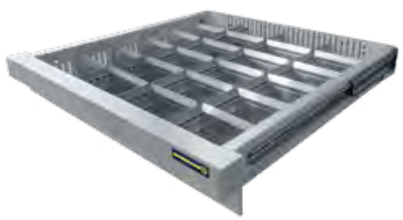

keeper

Für Komplettwerkzeuge und Werkzeughalter

ZOLLER »keeper« ist die optimale Lösung, um Ihre im Fertigungsprozess verwendeten Komplettwerkzeuge und Werkzeugaufnahmen zu lagern und zu verwalten. Dank der Vernetzung mit den TMS Tool Management Solutions ist der Lagerort Ihrer Komplettwerkzeuge immer ersichtlich.

Treffsicher: Auszüge sind mechanisch oder elektrisch verriegelbar. Bei der elektronischen Variante wird der richtige Auszug über ein LED-Licht markiert und entriegelt.

Ergonomisch: Breite Handgriffe sorgen auch bei schwerer Beladung für einfaches Herausziehen der Auszüge mit einer Hand. Bis zu 1.000 kg pro Auszug sind möglich.

Flexibel: Die Werkzeugrahmen sind höhenverstellbar, sodass Werkzeuge jeder Größe ihren Platz finden.

Umfassend: Es gibt speziell konfigurierte, platzsparende Werkzeugeinsätze für alle gängigen Systeme.

Stabil: Durch verstellbare Standfüße kann der »keeper« auch auf unebenem Boden sicher platziert werden.

Komfortabel: Dank hochwertigen Schwerlastrollen lassen sich die Schubladen leicht bewegen.

Alles findet sich

Die Bedienung des »keeper« ist äußerst komfortabel. Die Handgriffe sind groß, damit das Herausziehen zum Kinderspiel wird. Dank verschiedener ZOLLER-Werkzeugeinsätze können Werkzeuge mit unterschiedlichen Werkzeughaltern wie SK, HSK, VDI oder Capto aufgenommen werden.

Werkzeug-Navigator

Auf dem Screen wird in 3D der Lagerort des Werkzeugs im Schrank angezeigt. Nach Freischaltung in der Software wird der entsprechende Auszug des »keeper« entriegelt und das Werkzeug kann entnommen werden.

Klare Sache

Hinweis-LEDs an den Auszügen zeigen an, in welchem Auszug sich das gewünschte Werkzeug befindet. Das spart Suchzeiten und sorgt so für mehr Effizienz in den Abläufen.

Passt sich an – passt alles rein

Konfiguration »keeper«

Wie viele und welche Komplett-werkzeuge und Werkzeughalter auch immer in Ihrer Fertigung im Einsatz sind: Der »keeper« lässt sich flexibel auf Ihre Anforderungen abstimmen. Konfigurieren Sie selbst!

01.

Schrankhöhe und Auszüge

2.000 mm hoch
mit 5 Auszügen

2.000 mm hoch
mit 3 Auszügen

1.000 mm hoch
mit 5 Auszügen

1.000 mm hoch
mit 3 Auszügen

02.

Ausführung

Mechanische Ausführung

Elektronische Ausführung

03.

Ansteuerung

Tischelektronik
mit Steuerungssoftware
»quickPick«

Seitlich ange-brachter Panel PC
für »keeper 2000«

Separate Bedieneinheit
»cockpit« mit
Steuerungssoftware
»quickPick«

TMS Tool Management Solutions
Arbeitsstation

ZOLLER-Einstell-
und Messgeräte
mit Softwaremodul
Smart Cabinets

04.

Einteilung

Standardmäßig sind
6 Werkzeugrahmen
pro Auszug beim
»keeper 2000« und
3 beim »keeper 1000«
im Lieferumfang
enthalten.

Technische Daten

»keeper«

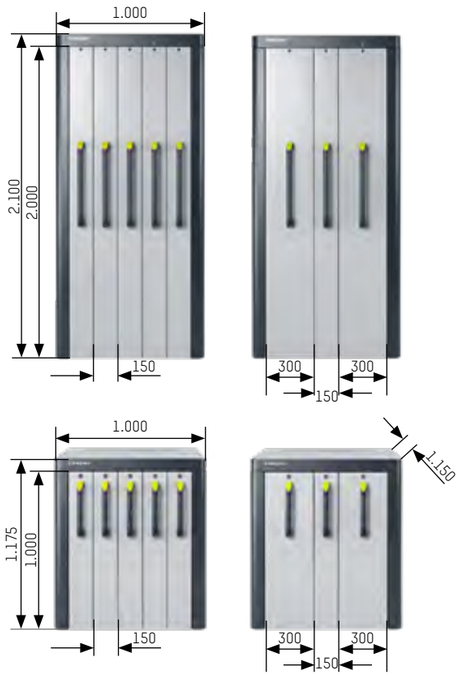

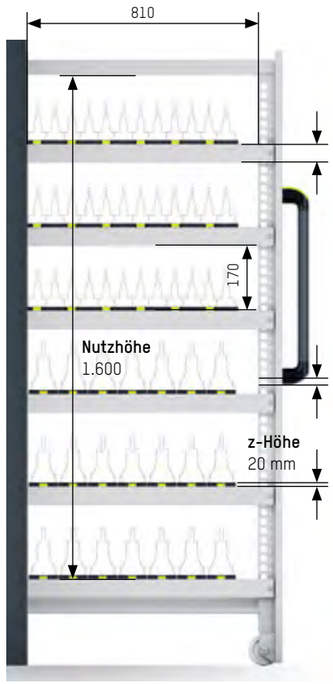

Auszugtiefe
810 mm bei »keeper 1000«
und »keeper 2000«

Werkzeugrahmen
Höhe 60 mm

Abstandsmaß
Werkzeugrahmen
170 mm für »keeper 1000«
und »keeper 2000«

Rastermaß
30 mm

Werkzeugeinsätze
maximale Anzahl der Werkzeugeinsätze
= maximale Anzahl der Werkzeugeinsätze
pro Werkzeugrahmen
x Werkzeugrahmen pro Auszug
x Anzahl der Auszüge im Schrank

Software
- ZOLLER Smart Cabinets Basispaket
- ZOLLER-TMS ab Version 1.17.0 mit Schnittstelle (Art.-Nr. 8774203)
- Integration ZOLLER-TMS-Software

Hinweis
Schrankinhalte (Werkzeuge, Einzelkomponenten) sind nicht im Lieferumfang enthalten. »keeper« sind auch ohne Ansteuerung erhältlich.
Bei der elektronischen Version können bis zu 9 ZOLLER Smart Cabinets in Reihe geschaltet und mit einer Steuerung bedient werden.
Als Steuerung kommen infrage:
- Tischelektronik
- Separate Bedieneinheit »cockpit«
- TMS Tool Management Solutions Arbeitsstation (externer Rechner)
- ZOLLER-Einstell- und Messgerät
- Seitlich angebrachter Panel PC für »keeper 2000«

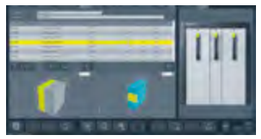

Spezifikationen »keeper«

Max. Werkzeugdurchmesser
150 mm (bei 5 Auszügen)
300 mm (bei 3 Auszügen)

Max. Gewicht pro Vertikalauszug
1.000 kg

Anschlusswerte
230 V / 50 Hz / < 1 kVA

Auszugtiefe
810 mm

Abstandsmaß der Werkzeugrahmen bei Standardbestückung
170 mm

Fachhöhe
variabel gestaltbar

Spezifikationen »keeper 2000«

Maße (H x B x T)
2.100 mm x 1.000 mm x 1.050 mm

Leergewicht
430 kg

Kapazität
- 3 oder 5 Vertikalauszüge mit je 6 Werkzeugrahmen
- 6 Werkzeugrahmen sind im Lieferumfang enthalten – weitere auf Anfrage

Spezifikationen »keeper 1000«

Maße (H x B x T)
1.175 mm x 1.000 mm x 1.050 mm

Leergewicht
270 kg

Kapazität
3 oder 5 Vertikalauszüge mit je 3 Werkzeugrahmen und einer Wanne für Kleinteileboxen für Zubehör

Werkzeugeinsätze		Zubehör	Größe		Breite (mm)	Max. Anzahl pro Rahmen
L	S		S	L		
		Werkzeugeinsatz SK 30	●		72	14
		Werkzeugeinsatz SK 40				
		Werkzeugeinsatz SK 50		●	95	8
		Werkzeugeinsatz HSK 25, 32	●		72	14
		Werkzeugeinsatz HSK 40				
		Werkzeugeinsatz HSK 50				
		Werkzeugeinsatz HSK 63	●	●	72 bzw. 95	14 bzw. 8
		Werkzeugeinsatz HSK 80		●	95	8
		Werkzeugeinsatz HSK 100				
		Werkzeugeinsatz VDI 30	●		72	14
		Werkzeugeinsatz VDI 40				
		Werkzeugeinsatz Capto C4	●		72	14
		Werkzeugeinsatz Capto C5				
		Werkzeugeinsatz Capto C6				
		Werkzeugeinsatz (Rohling) B58			85	8
		Werkzeugeinsatz (Rohling) B75			75	8
		Werkzeugeinsatz (Rohling) B120			120	8
		Einsatz D 78 VSH Gr. 1			95	8
		Einsatz D 92 VSH Gr. 2/Adapter GA			130	6
		Holzeinsatz (Rohling) Holzeinsatz			328	2
		D 42 14 Bohrungen			328	2
		Einlegewanne für Kleinteile			810	1
		Lagersichtbehälter für Einlegewanne			103	8

»keeper«: Komplettpakete Werkzeugeinsätze	Zubehör	»keeper 2000« Anzahl	»keeper 1000« Anzahl
	Werkzeugeinsätze SK 40 S	390	195
	Werkzeugeinsätze HSK 63 S	390	195
	Werkzeugeinsätze HSK 63 L	240	120
	Werkzeugeinsätze VDI 30	390	195
	Werkzeugeinsätze Capto C6	390	195

autoLock

Für Prüfmittel, Betriebsstoffe und größere Komponenten

Immer alles am Start: Dafür sorgt der Lagerschrank »autoLock« in Kombination mit den TMS Tool Management Solutions. Hier sind Hand- und Elektrowerkzeuge, Lehren, Messgeräte und Schmiermittel sicher verschließbar und einfach zugänglich. Mit der Steuerungssoftware können Sie Zugriffsberechtigungen verwalten und Gegenstände mit integrierter Zugriffskontrolle auslagern.

Praktisch: automatische Entriegelung der Tür nach Freischaltung in der Software

Ausführung: 4 bis 9 Auszüge für eine übersichtliche Lagerung der Artikel

Sichtbar sicher

Bis zur Freischaltung in der Toolmanagement-Software sind die Artikel durch ein elektronisches Türschloss sicher vor nicht berechtigten Zugriffen verwahrt. Eine LED zeigt an, wenn die Tür entriegelt ist und geöffnet werden kann.

Wo sind die Prüfmittel?

Einmal in der Toolmanagement-Software angelegt, können Sie auf einen Klick nachvollziehen, wo Ihr gesuchter Artikel gelagert wird. Die grafisch übersichtliche Softwareoberfläche zeigt Ihnen an, in welchem Schrank und in welcher Schublade Sie sie finden.

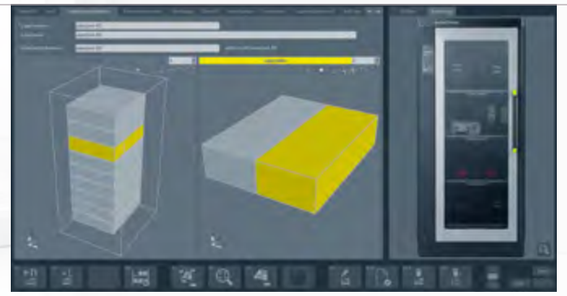

Komplett ausziehbar

Die Lagerflächen lassen sich vollständig ausziehen. So sind selbst ganz hinten gelagerte Artikel komfortabel sicht- und greifbar.

Technische Daten

»autoLock«

Spezifikationen »autoLock«

Maße (H x B x T)
2.100 x 1.000 x 1.055 mm (außen)
1.900 x 650 x 790 mm (innen)

Gewicht
250 kg

Anschlusswerte
230 V / 50 Hz / < 1 kVA

Fachmaß (B x T)
660 mm x 900 mm

Nutzlast pro Fach
80 kg

Optional
- Bis zu 9 ausziehbare Fächer (Mindestabstand von 200 mm mit einer max. Lastenhöhe von 150 mm)
- Mechanische anstelle elektronischer Verriegelung

Software
- ZOLLER Smart Cabinets Basispaket
- ZOLLER-TMS ab Version 1.17.0 mit Schnittstelle (Art.-Nr. 8774203)
- Integration ZOLLER-TMS-Software

Hinweis
Abgebildete Lagerartikel sind nicht im Lieferumfang enthalten. Bei den elektronisch gesteuerten Versionen können bis zu 9 ZOLLER Smart Cabinets in Reihe geschaltet und mit einer Steuerung bedient werden.
- Seitlich angebrachter Panel PC mit 24" Monitor
- Separate Bedieneinheit »cockpit«
- TMS Tool Management Solutions Arbeitsstation (externer Rechner)
- ZOLLER-Einstell- und Messgerät

Praktisch: Durch grafische Hervorhebungen in der TMS Tool Management Solutions Software wird der Lagerort der gesuchten Artikel angezeigt.

Ideal für eine strukturierte und übersichtliche Lagerung:
Bei »autoLock« profitieren Sie von einfacher Zugänglichkeit für maximalen Anwendungskomfort und durchdachtem Design mit Platz für große und kleine Artikel.

twister

Für Werkzeugkomponenten und Zubehörteile

Mit »twister« können Sie nicht nur kleine Zerspanungswerkzeuge, Wendeschneidplattenverpackungen, Wartungs-, Reparatur- und Betriebsmittel sowie weitere Kleinteile optimal lagern. Durch die Anbindung an die TMS Tool Management Solutions haben Sie den aktuellen Bestand auch jederzeit im Blick. Sie profitieren von genauer Umlaufkontrolle sowie Lagertransparenz und können rechtzeitig nachbestellen. Die Entnahmen können Sie zu hundert Prozent nachverfolgen und analysieren – dank lückenloser Dokumentation.

Flexibel: 7 Fachebenen mit verschieden gewundenen Spiralen

Komfortabel und sicher: große Griffklappe mit ausgepolstertem Boden für einen bequemen Zugang und den Schutz der Artikel bei der Ausgabe

Anpassungsfähig

»twister« ist in den Größen S und L erhältlich.
»twister« S bietet Platz für 6 Spiralen,
»twister« L für 10 Spiralen pro Fachebene.

Die Spiralen der Fachebenen sind mit unterschiedlichen Windungen erhältlich, sodass 10 bis 24 Artikel pro Spirale gelagert werden können und Artikel jeder Größe ihren Platz finden.

Alles im Blick

Die Ansteuerung von »twister« erfolgt über die TMS Tool Management Solutions-Software. So hat der Nutzer den Lagerbestand immer im Blick und kann bei Mindestbestandsunterschreitung direkt nachbestellen.

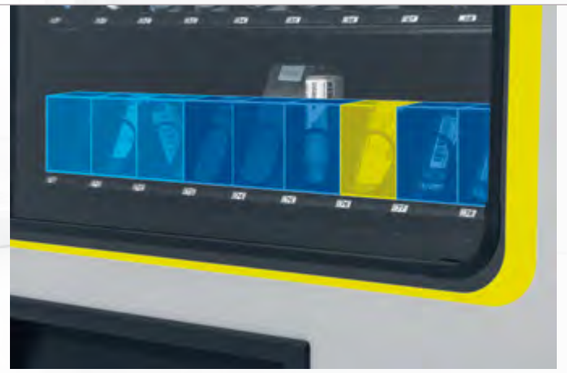

Einfacher Zugriff

Zum bequemen Beladen können die Lagerebenen herausgezogen werden. So lassen sich die Artikel schnell einlagern – ideal für häufig benutzte Artikel.

1,2,3 – fertig!

Konfiguration »twister«

Einmal organisieren und nie wieder suchen: Konfigurieren Sie Ihren individuellen »twister«. Die Breite des Lagerschranks und die Anzahl der Lagerplätze lassen sich ebenso nach Ihren Wünschen zusammenstellen wie die Art der Steuerung.

01.

Schrankgröße

»twister« L: Breite 990 mm
Höhe 1.830 mm

»twister« S: Breite 724 mm
Höhe 1.830 mm

»microtwister«: Breite 565 mm
Höhe 1.030 mm

02.

Ansteuerung

Separate Bedieneinheit
»cockpit« mit
Steuerungssoftware
»quickPick«

TMS Tool Management Solutions
Arbeitsstation

ZOLLER-Einstell-
und Messgeräte
mit Softwaremodul
Smart Cabinets

03.

Ausführung

»twister« L

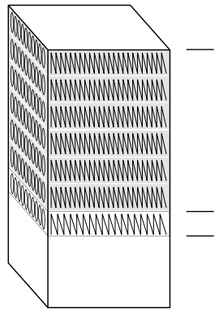

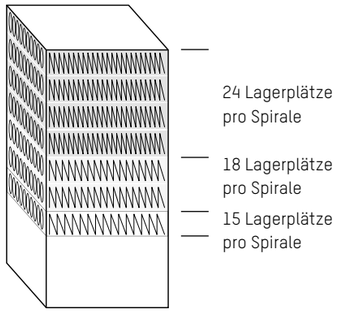

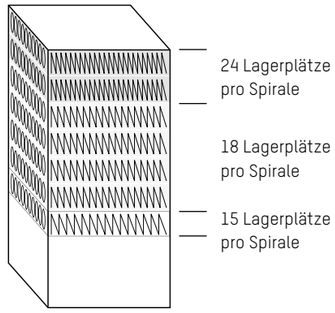

»twister« S

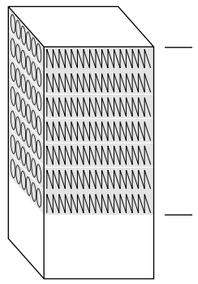

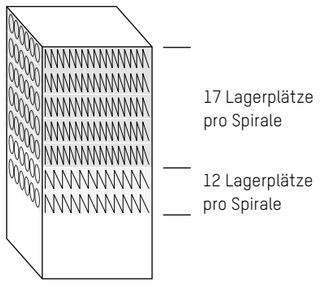

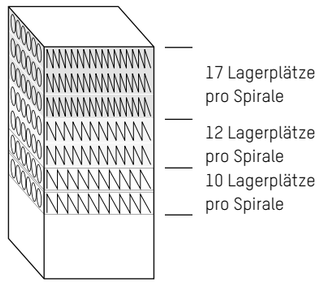

»microtwister«

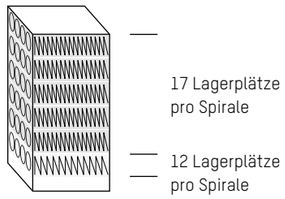

Technische Daten

»twister«

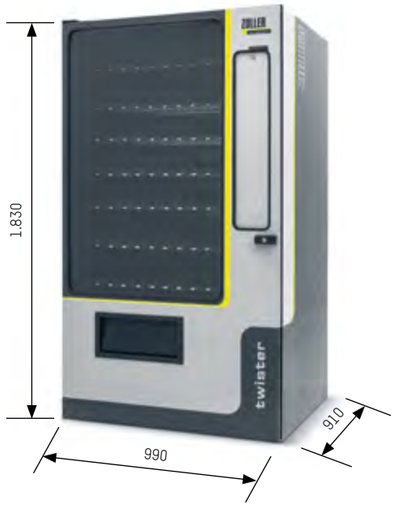

Spezifikationen »twister« Ausführung L

Maße (H x B x T)
1.830 x 990 x 910 mm

Leergewicht
247 kg

Max. Beladegewicht pro Fachebene
36 kg

Max. Beladegewicht pro Spirale
4,5 kg

Anschlusswerte
230 V / 50 Hz / < 1 kVA

Spezifikationen »twister« Ausführung S

Maße (H x B x T)
1.830 x 724 x 750 mm

Leergewicht:
190 kg

Max. Beladegewicht pro Fach
36 kg

Max. Beladegewicht pro Spirale
4,5 kg

Anschlusswerte
230 V / 50 Hz / < 1 kVA

Spezifikation »microtwister«

Maße (H x B x T)
1.030 x 565 x 635 mm

Leergewicht:
81 kg

Max. Beladegewicht pro Fach
36 kg

Max. Beladegewicht pro Spirale
4,5 kg

Anschlusswerte
230 V / 50 Hz / < 1 kVA

Software
- ZOLLER Smart Cabinets Basispaket
- ZOLLER-TMS ab Version 1.17.0 mit Schnittstelle (Art.-Nr. 8774203)
- Integration ZOLLER-TMS-Software

Hinweis
Abgebildete Lagerartikel sind nicht im Lieferumfang enthalten. Bei der elektronischen Version können bis zu 9 ZOLLER Smart Cabinets in Reihe geschaltet und mit einer Steuerung bedient werden.
- Separate Bedieneinheit »cockpit«
- TMS Tool Management Solutions Arbeitsstation (externer Rechner)
- ZOLLER-Einstell- und Messgerät

Praktisch: Durch grafische Hervorhebungen in der TMS Tool Management Solutions Software wird der Lagerort der gesuchten Artikel angezeigt.

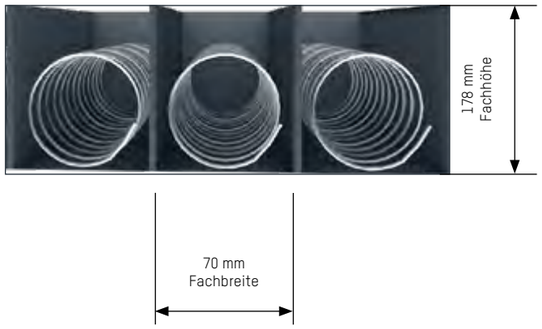

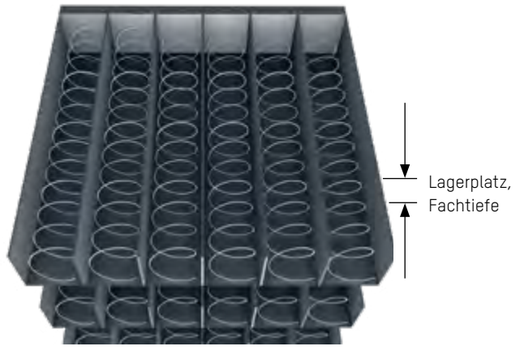

»twister« mit Fachebenen,
Spiralen und Lagerplätzen

	»twister« L 10 Spiralen je Fachebene								»twister« S 6 Spiralen je Fachebene						»microtwister« 4 Spiralen je Fachebene	
	Konfi. 1		Konfi. 2			Konfi. 3			Konfi. 1	Konfi. 2		Konfi. 3			Konfi. 1	
Anzahl Fachebenen	6	1	4	2	1	2	4	1	7	5	2	3	2	2	5	1
Anzahl Lagerplätze	24	18	24	18	15	24	18	15	17	17	12	17	12	10	17	12
Fachtiefe in mm	23	31	23	31	33	23	31	33	19	19	26,5	19	26,5	33	19	26,5
Anzahl Lagerplätze gesamt	1.620		1.470			1.350			714	654		388			388	

Die Konfigurationen der Ausgabeautomaten »twister« unterscheiden sich in der Anzahl der Spiralwindungen.
Eine Fachebene ist stets mit den gleichen Spiralen ausgerüstet. Pro Schrank gibt es jeweils sieben Fachebenen.

toolStation

Für die optimale Werkzeugmontage

Alles für wirtschaftliches Werkzeug(daten)handling aus einer Hand. Mit der Werkbank »toolStation« von ZOLLER komplettieren Sie Ihr Werkzeuglager und bieten Ihren Mitarbeitern ein komfortables Arbeitsumfeld für die Werkzeugmontage: mit optimaler Beleuchtung und übersichtlich angebrachten Montagewerkzeugen.

Clever: Unter der Werkbank können bis zu zwei »toolOrganizer« untergebracht werden – für den schnellen Zugriff auf Komponenten und Zubehör.

Alles im Blick: dank optimaler LED-Arbeitsplatzbeleuchtung

Praktisch: Rückwand mit Raster zur Anbringung von Handwerkzeugen und Behältern

Industrietauglich: Panel PC mit 24" Touch-Monitor und Anschluss an die TMS Tool Management Solutions*

Durchdacht: elektrische und pneumatische Anschlüsse und Lichtschalter

Stabil: Arbeitsplatte für die Werkzeugmontage

Sicher: Montagevorrichtung zur horizontalen oder vertikalen Werkzeugmontage*

Variabel und stabil: dank Standfüßen am Unterstellschrank oder »toolOrganizer 600« steht die »toolStation« felsenfest

*optional

Alles in Griffweite

An die Rückwand mit Lochraster können benötigte Handwerkzeuge sicher platziert werden. Eine Hintergrundbeleuchtung sorgt für angenehme Arbeitsbedingungen.

Komfortable Werkzeugmontage

Die fest installierte Montagevorrichtung erleichtert die sichere horizontale und vertikale Werkzeugmontage. Zusammen mit der optimalen Beleuchtung, angenehmer Arbeitshöhe sowie Anschlüssen und Werkzeugen in Griffweite bietet die »toolStation« alles für angenehmes und präzises Arbeiten.

Anschluss ans Toolmanagement

Über die an der Rückwand montierte oder separate Bedieneinheit ist die »toolStation« mit den TMS Tool Management Solutions verbunden.

So können beispielsweise die in die Werkbank integrierten »toolOrganizer 600« direkt angesteuert und Artikel ausgebucht und entnommen sowie Zeichnungen und Stücklisten angezeigt werden.

In 2 Schritten zur »toolStation«

Konfiguration »toolStation«

01.

Größe und Aufbau

Breite 3.000 mm

»toolStation« mit Rückwand (kann wahlweise links oder rechts platziert werden) und zwei »tool0rganizer 600«

»toolStation« mit Rückwand, Monitorhalterung und einem »tool0rganizer 600« (»tool0rganizer« und Rückwand können jeweils wahlweise links oder rechts platziert werden)

»toolStation« ohne Rückwand, mit Monitorhalterung, Energieleiste und zwei »tool0rganizer 600«

»toolStation« ohne Rückwand, ohne Energieleiste und mit einem »tool0rganizer 600«

Breite 2.450 mm

»toolStation« mit Rückwand und zwei »tool0rganizer 600«

»toolStation« mit Rückwand und einem »tool0rganizer 600«

»toolStation« ohne Rückwand, mit Monitorhalterung, Energieleiste und zwei »tool0rganizer 600«

»toolStation« ohne Rückwand, ohne Energieleiste und ohne »tool0rganizer 600«

Breite 1.630 mm

»toolStation« mit Rückwand und einem »tool0rganizer 600«

»toolStation« ohne Rückwand, mit Energieleiste und einem »tool0rganizer 600«

»toolStation« ohne Rückwand, ohne Energieleiste und einem »tool0rganizer 600«

»toolStation« ohne Rückwand, ohne Energieleiste und ohne »tool0rganizer 600«

Hinweis: Konfiguration »tool0rganizer 600« auf Seite 12/13

02.

Ansteuerung

Panel PC
zur Anbringung
am Werkbank-Tisch

Panel PC zur Anbringung
an der Rückwand mit
Steuerungssoftware
»quickPick«

TMS Tool Management Solutions
Arbeitsstation

Technische Daten

»toolStation«

»toolStation« groß,
mit Rückwand und 2 »tool0rganizer«
Gesamthöhe inklusive Rückwand 2.100 mm
Höhe der Arbeitsplatte 925 mm
Breite der Werkbank 3.000 mm
Tiefe der Werkbank 1.040 mm

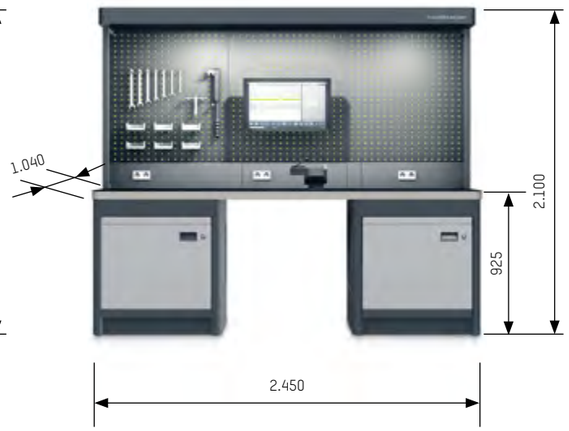

»toolStation« groß,
mit Rückwand und 2 Unterstellschränke
Gesamthöhe inklusive Rückwand 2.100 mm
Höhe der Arbeitsplatte 925 mm
Breite der Werkbank 2.450 mm
Tiefe der Werkbank 1.040 mm

»toolStation« klein, ohne Rückwand,
mit Energieleiste und einem »tool0rganizer«
Gesamthöhe inklusive Energieleiste 1.098 mm
Höhe der Arbeitsplatte 925 mm
Breite der Werkbank 1.630 mm
Tiefe der Werkbank 1.040 mm

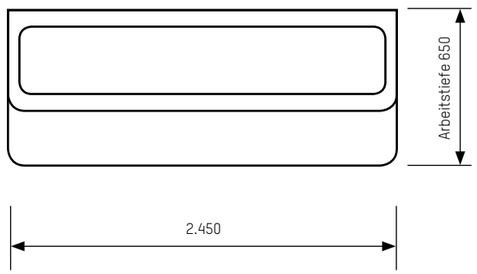

Draufsicht »toolStation«
mit Breite 2.450 mm

Spezifikationen »toolStation« groß

Gesamthöhe inklusive Rückwand
2.100 mm

Höhe der Arbeitsplatte
925 mm

Breiten der Werkbank
2.450 mm, 3.000 mm

Tiefe der Werkbank
1.040 mm

Spezifikationen »toolStation« klein, ohne Rückwand

Gesamthöhe inklusive Energieleiste
1.098 mm

Höhe der Arbeitsplatte
925 mm

Breite der Werkbank
1.630 mm

Tiefe der Werkbank
1.040 mm

Software
- ZOLLER Smart Cabinets Basispaket
- ZOLLER-TMS ab Version 1.17.0 mit Schnittstelle (Art.-Nr. 8774203)
- Integration ZOLLER-TMS-Software

Hinweis
Abgebildetes Zubehör wie z. B. Handwerkzeuge sind nicht im Lieferumfang enthalten. Die Energie-Einspeisung kann wahlweise von oben oder von unten erfolgen.

Praktisch: Durch grafische Hervorhebungen in der TMS Tool Management Solutions Software wird der Lagerort der gesuchten Artikel angezeigt.

Hinweis: Konfiguration »tool0rganizer 600« auf Seite 12/13

Optionen

1

Panel PC inkl. Tastatur- und Mausablageboard zur Anbringung an der Rückwand für den Einsatz der TMS Tool Management Solutions direkt am Arbeitsplatz

2

Panel PC inkl. Tastatur- und Mausablageboard für den Einsatz der TMS Tool Management Solutions auf der Arbeitsplatte

3

»tool0rganizer 600« zur Lagerung von Einzelkomponenten in Griffweite

4

Unterstellschrank mit 50 mm push-to-open Schublade und festen oder ausziehbaren Einlagefächern im Inneren

5

Montage-Haken-Set zum Aufhängen von Montagewerkzeugen an der Rückwand

6

Werkzeugmontage-Vorrichtung zum Aufnehmen und Spannen von Werkzeughaltern wie HSK, SK, Capto, VDI

7

Energiekanal mit Pneumatik- und Elektronikanschlüssen

8

Plexiglasplatte für eine einfach und schnell zu säubernde Arbeitsplatte

toolTower

Für die universelle Werkzeugmontage

Montage leicht gemacht – mit der ZOLLER-Montageinsel »toolTower«. Er bietet bis zu vier komfortable und zentrale Montageplätze. An der mit einem Beleuchtungssystem ausgestatteten Rückwand können Sie Montage-Haken anhängen – praktisch für Ihre Handwerkzeuge und sonstiges Zubehör.

Unsere Empfehlung: Platzieren Sie unter der Montageplatte den Werkzeugschrank »toolOrganizer«. Damit haben Sie alle benötigten Einzelkomponenten und das Zubehör sofort zur Hand.

Alles im Blick: dank optimaler Arbeitsplatzbeleuchtung

Industrietauglich: Panel PC mit 24" Touch-Monitor und Anschluss an die TMS Tool Management Solutions*

Praktisch: Rückwand mit Lochraster zur Anbringung von Handwerkzeugen und Behältern

Sicher: Montagevorrichtung zur horizontalen oder vertikalen Werkzeugmontage

Robust: Arbeitsplatte für die Werkzeugmontage

Durchdacht: elektrische und pneumatische Anschlüsse und Schalter in der Energieleiste

Variabel und stabil: Dank Standfüßen am Unterstellschrank oder »toolOrganizer 600« steht der »toolTower« felsenfest

Alles in Griffweite

An der Rückwand mit Lochraster können benötigte Handwerkzeuge sicher platziert werden.
Eine Hintergrundbeleuchtung garantiert angenehme Arbeitsbedingungen.

Zugänglich aus jeder Himmelsrichtung

Der Montageturm »toolTower« bietet Platz für vier Montagestationen und ist damit die optimale zentrale Anlaufstelle für einen effizienten Werkzeugzusammenbau.

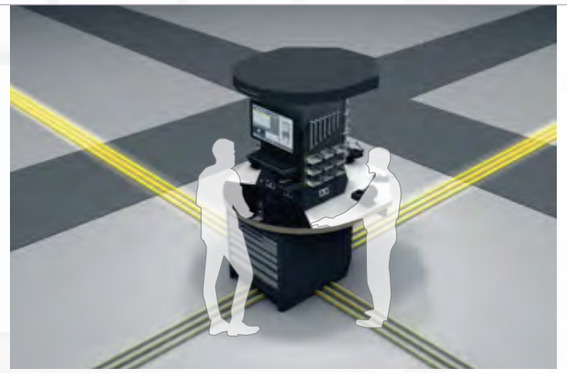

Anschluss ans Toolmanagement

Über eine an der Rückwand montierte oder separate Bedieneinheit ist die »toolStation« mit den TMS Tool Management Solutions verbunden.

*optional

Wählen Sie Ihren »toolTower«

Konfiguration »toolTower«

Sie haben gleich mehrere Mitarbeiter, die tagtäglich Werkzeuge vorbereiten und montieren? Sie wollen hierfür eine effiziente, platzsparende Lösung? Dann ist unser »toolTower« genau das richtige für Sie. Einfach Ausführung wählen – fertig.

01.

Größe

»toolTower« mit »toolOrganizer«

»toolTower« mit Unterstellschrank

»toolTower« mit Standfuß

Hinweis:
Alle Ausführungen sind auch ohne Panel-PC erhältlich.
Konfiguration »toolOrganizer 600« auf Seite 12/13.

02.

Schubladen

Verriegelung mit Zentralschloss

Elektronische Schubladenverriegelung

Elektronische Einzelfachverriegelung »smartCompartment«

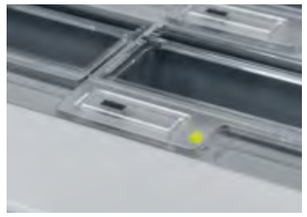

03.

Schubladenhöhe

Schubladenhöhe 50 mm

Schubladenhöhe 75 mm

Schubladenhöhe 100 mm

Schubladenhöhe 125 mm

Schubladenhöhe 150 mm

Schubladenhöhe 175 mm

Schubladenhöhe 200 mm

Schubladenhöhe 250 mm

Schubladenhöhe 300 mm

Schubladen werden immer von klein (oben) nach groß (unten) in den Schrank eingebaut

04.

Schubladeneinteilung

4 Fächer

8 Fächer

12 Fächer

16 Fächer

24 Fächer

48 Fächer
nur bei Schubladenhöhe 75 mm und 100 mm

Technische Daten

»toolTower«

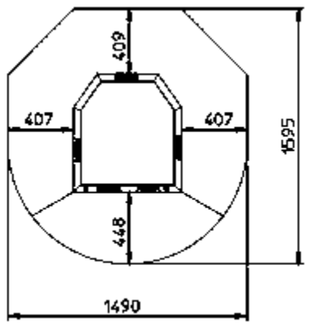

Spezifikationen »toolTower«

Gesamthöhe inklusive Rückwand
2.100 mm

Höhe der Arbeitsplatte
925 mm

Breite des »toolTower«
1.490 mm

Tiefe des »toolTower«
1.595 mm

Lochraster Rückwand

Lochmaße
9 x 9 mm

Teilungsraster
37 mm

Software
- ZOLLER Smart Cabinets Basispaket
- ZOLLER-TMS ab Version 1.17.0 mit Schnittstelle (Art.-Nr. 8774203)
- Integration ZOLLER-TMS-Software

Hinweis
Abgebildetes Zubehör wie z. B. Handwerkzeuge sind nicht im Lieferumfang enthalten. Die Energie-Einspeisung kann wahlweise von oben oder von unten erfolgen.

Optionen

1

Panel PC inkl. Tastatur- und Mausablageboard für den Einsatz der TMS Tool Management Solutions direkt am Arbeitsplatz

2

»toolOrganizer 600« zur Lagerung von Einzelkomponenten in Griffweite

3

Unterstellschrank mit 50 mm push-to-open Schublade und festen oder ausziehbaren Einlagefächern im Inneren

4

Montage-Haken-Set zum Aufhängen von Montagewerkzeugen an der Rückwand

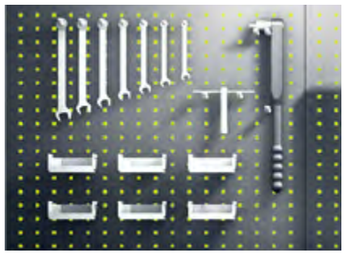

5

Werkzeugmontage-Vorrichtung zum Aufnehmen und Spannen von Werkzeughaltern wie HSK, SK, Capto, VDI

6

Plexiglasplatte für eine einfach und schnell zu säubernde Arbeitsplatte

7

Energiekanal mit Pneumatik- und Elektronikanschlüssen

Werkzeugwagen

Für den komfortablen Werkzeugtransport

Immer einsatzbereit: Mit dem ZOLLER-Werkzeugwagen sind Sie in der Fertigung mobil unterwegs. Sie können Werkzeuge, Vorsatzhalter und Adapter jederzeit sicher und komfortabel transportieren.

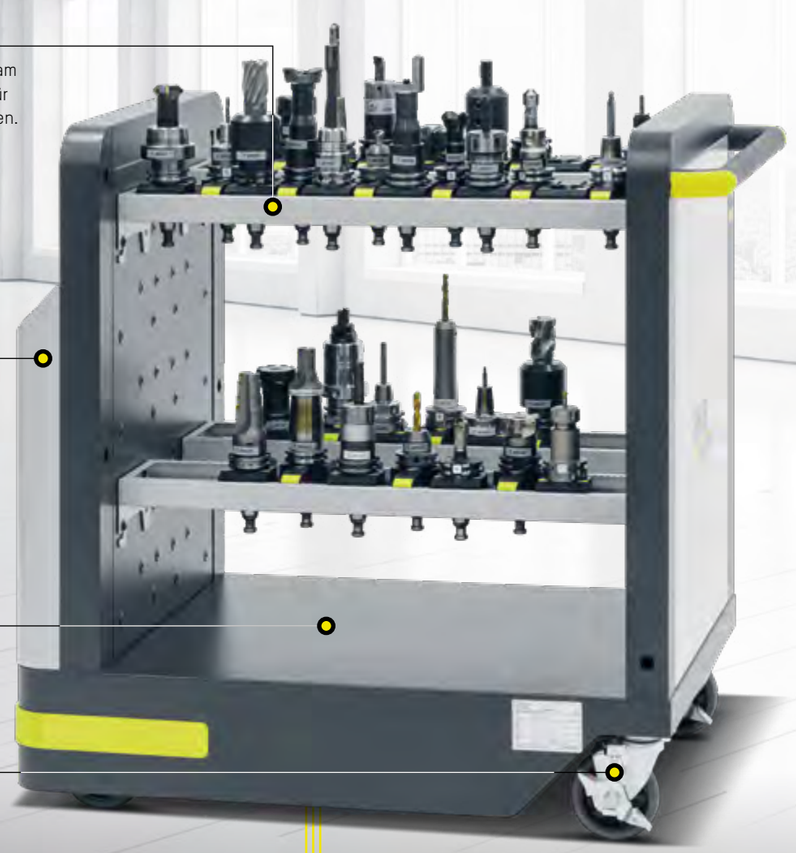

Flexibel: Werkzeugrahmen können universell am Raster der Seitenwände befestigt werden – für Komplettwerkzeuge unterschiedlichster Größen.

Praktisch: Ablagemöglichkeit für Papier und Zeichnungen

Optional ist der Werkzeugwagen mit Schubladen, einer Ölwanne oder einem zusätzlichen Ablageboard erhältlich.

Hochwertige und werkstatttaugliche Rollen mit Bremse

Stemmt ganze 450 kg

Extrem stabil: Dank der tragfähigen Konstruktion transportieren Sie mit dem ZOLLER-Werkzeugwagen bei einer Bestückung von neun Werkzeugrahmen bis zu 108 Werkzeuge mit einer Gesamtlast von bis zu 450 kg. Durch die Y-Form der Werkzeugeinsätze können noch mehr Werkzeuge pro Rahmen im Reißverschlussverfahren aufgenommen werden.

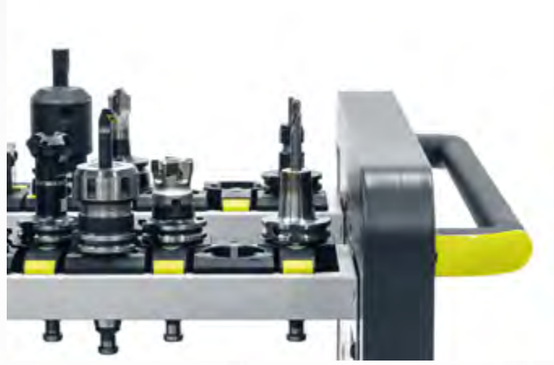

Griffbereit an Ort und Stelle

Werkzeuge, Adapter und Vorsatzhalter sind immer sicher und griffbereit zur Hand, z. B. neben dem Einstell- und Messgerät. Aber auch Zeichnungen und weitere Prüfmittel können dank optionaler Ablagemöglichkeiten mitgeführt werden.

Flexibler Einsatz

Bis zu fünf Werkzeugrahmen zur Aufnahme von Komplettwerkzeugen unterschiedlicher Größen passen in den Werkzeugwagen. Durch die optimale Rasterung an den Rahmen-Innenseiten des Wagens können Sie die Rahmen so positionieren, wie es für Sie am komfortabelsten ist.

Technische Daten

Werkzeugwagen

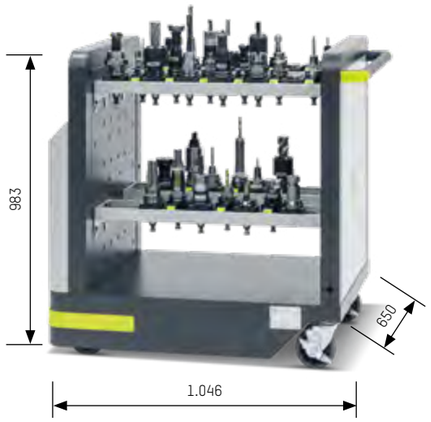

Spezifikationen Werkzeugwagen

Maße (H x B x T)
983 mm x 650 mm x 1.046 mm

Wechselrahmenlänge
730 mm

Hinweis
Werkzeuge und Werkzeughalter sind nicht im Lieferumfang enthalten. Ein optionaler Schutzrahmen schützt vor Verletzungen am Werkzeug.

Werkzeugeinsatz
S

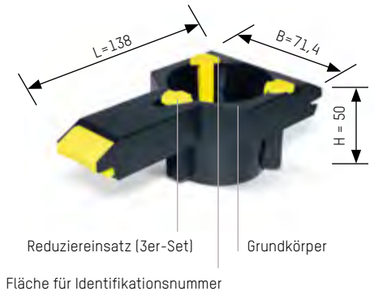

Werkzeugeinsatz
L

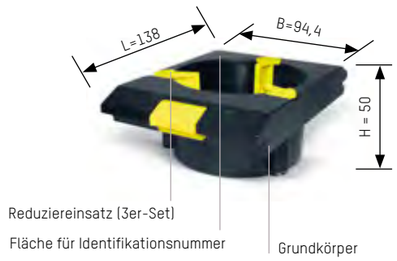

Werkzeugeinsätze L	Werkzeugeinsätze S	Zubehör	Größe S	Größe L	Breite (mm)	Max. Anzahl pro Rahmen
		Werkzeugeinsatz SK 30	●		72	13
		Werkzeugeinsatz SK 40				
		Werkzeugeinsatz SK 50		●	95	7
		Werkzeugeinsatz HSK 25, 32	●		72	13
		Werkzeugeinsatz HSK 40				
		Werkzeugeinsatz HSK 50				
		Werkzeugeinsatz HSK 63	●	●	72 bzw. 95	13 bzw. 7
		Werkzeugeinsatz HSK 80		●	95	7
		Werkzeugeinsatz HSK 100				
		Werkzeugeinsatz VDI 30	●		72	13
		Werkzeugeinsatz VDI 40				
		Werkzeugeinsatz Capto C4	●		72	13
		Werkzeugeinsatz Capto C5				
		Werkzeugeinsatz Capto C6				
		Werkzeugeinsatz (Rohling) B58			85	7
		Werkzeugeinsatz (Rohling) B75			75	7
		Werkzeugeinsatz (Rohling) B120			120	7
		Einsatz D 78 VSH Gr. 1			95	7
		Einsatz D 92 VSH Gr. 2/Adapter GA			130	6
		Holzeinsatz (Rohling) Holzeinsatz			328	2
		D 42 14 Bohrungen			328	2

ZOLLER-Werkzeugwagen Standard enthalten alle jeweils 5 Werkzeugrahmen zur Aufnahme der Werkzeugeinsätze	**Zubehör**	**Anzahl** (Stück)
	Werkzeugeinsätze SK 40	60
	ZOLLER-Werkzeugwagen Standard SK 50	35
	ZOLLER-Werkzeugwagen Standard HSK 63 S	60
	ZOLLER-Werkzeugwagen Standard HSK 63 L	35
	ZOLLER-Werkzeugwagen Standard Capto C6	60

Michael Trebing, Bereichsleiter Produktion bei der SIM Automation GmbH, Heilbad Heiligenstadt über die Vorteile der ZOLLER TMS Tool Management Solutions Software und Hardware

Deutliche Einsparungen erzielt

„Ein großer Vorteil des ZOLLER-Systems ist die Offenheit gegenüber Fremdsystemen – inklusive der Bereitschaft, neue Schnittstellen zu entwickeln. Ein anderer Pluspunkt ist die grafische Darstellung des Werkzeuglagerorts mit der Toolmanagement-Software – so weiß man direkt, wo der benötigte Artikel liegt. Das erspart die Werkzeugsuche. Und da wir durch die zentrale ZOLLER-Werkzeugdatenbank durchgängige Daten und einen Überblick über den Umlauf der Werkzeuge haben, konnten wir die Bestände optimieren und deutliche Einsparungen erzielen."

Damit haben Sie Ihr Werkzeuglager im Griff

TMS Tool Management Solutions Software von ZOLLER

Ab jetzt haben Sie volle Umlauf- und Lagertransparenz: Sie können Zugriffsrechte steuern, Lagerplätze mit einem Klick grafisch darstellen, Bestandsübersichten ausdrucken und Bestellungen auslösen. Und das Ablegen von Materialien am falschen Platz gehört genauso der Vergangenheit an wie Maschinenstillstände wegen fehlender Werkzeuge.

Kurz gesagt: Mit den Smart Cabinets in Verbindung mit den TMS Tool Management Solutions profitieren Sie ordentlich!

Lagerortverwaltung

Für den schnellen Überblick über Lagerort, Umlauf und Bestand. Einzigartig: Sie können sich Ihr Lager in 3D darstellen lassen und Artikel virtuellen Lagerplätzen zuordnen – ganz einfach per Drag-And-Drop.

Lagermodul »quickPick«

Ideal für schnelles Zu- und Abbuchen von Artikeln. Durch die reduzierte Softwareoberfläche sind Sie mit wenigen Klicks am Ziel.

Vorrichtungsverwaltung

Nicht nur Werkzeuge, auch Vorrichtungen lassen sich effizient verwalten – inklusive Bildinformationen sowie Rüstanweisungen, die dem Einrichteblatt hinterlegt werden.

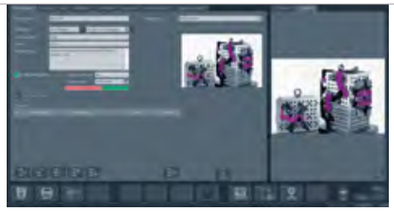

Messmittelverwaltung

Bessere Kontrolle der Mess- und Prüfmittel durch die Verwaltung zum Einrichteblatt – Prüfpläne können definiert und die Kalibrierintervalle überwacht, Prüfprotokolle mit aussagekräftigen Grafiken ausgegeben werden.

Artikelstatistik

So wird der Werkzeugverbrauch transparent und ungenutztes Werkzeugpotenzial vermieden: Durch die komfortable Analyse des Werkzeugverbrauchs mit „Hit-/Flop-Listen" können Optimierungspotenziale entdeckt und Geld gespart werden.

NC-Programmverwaltung

So einfach werden NC-Programme organisiert: Importieren, exportieren, editieren – alles geht schnell und einfach. Versionen können einfach verglichen und die jeweils gewünschte aktiviert werden, Informationen zu den Programmierern sind ebenfalls enthalten.

Echt smart – mit dem Konsignationslager gibt es nur Gewinner

Für Fertigungsunternehmen und Werkzeughersteller gleichermaßen von Vorteil: die Nutzung der »toolOrganizer« zusammen mit den TMS Tool Management Solutions als Konsignationslager.

- Fertigungsunternehmen haben immer die benötigten Werkzeuge, zahlen aber nur für die tatsächlich entnommenen.
- Werkzeuglieferanten garantieren Versorgungssicherheit des Kunden – ein Reporting Service informiert ihn über den Lagerbestand beim Kunden.

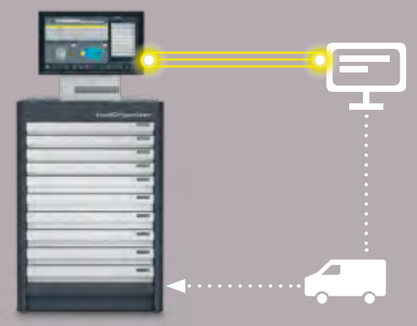

Erstklassig auf ganzer Linie

ZOLLER-Serviceleistungen über den kompletten Produkt-Lebenszyklus

Mit der Anschaffung eines Smart Cabinets haben Sie sich für eine nachhaltige Investition entschieden. Mit unserem Service stellen wir die maximale Verfügbarkeit Ihrer Lagerlösung sicher. Denn wer sich für ZOLLER entscheidet, hat nicht nur hervorragende Produkte, sondern jederzeit kompetente Ansprechpartner an seiner Seite – über den kompletten Lebenszyklus der ZOLLER-Produkte hinweg.

Bestens beraten

Was sind Ihre Anforderungen? Ob »toolOrganizer«, »keeper«, »toolStation«, »toolTower« oder »autoLock«: Von der ersten Idee über die Entwicklung der exakt auf Ihre Anforderungen angepasste Lagerlösung bis zur Inbetriebnahme stehen wir Ihnen mit unserem umfassenden Wissen jederzeit zur Seite.

Individuell geplant

Dank der vielfältigen Individualisierungsmöglichkeiten bekommen Sie Produkte, die exakt Ihren Bedürfnissen entsprechen. Dazu gehört auch die Überlegung, wie sich die Schränke räumlich am besten in Ihre Fertigung integrieren lassen. Auf eines können Sie sich immer verlassen: Sie erhalten eine detailgetreue und praxisgerechte Planung Ihrer Lagerlösung.

Transparent angeboten

Auf die Planung folgt das Angebot – mit voller Kostentransparenz ohne versteckte Kosten. Dadurch haben Sie höchste Planungs- und Investitionssicherheit. Auch alternative Finanzierungsmodelle bieten wir Ihnen – sprechen Sie uns an.

Schnell geliefert

Sie haben sich entschieden? Dann soll Ihrer neuen Lagerlösung nichts im Wege stehen. Deswegen bringen wir Ihre Smart Cabinets so schnell wie möglich auf die Straße und sicher direkt zu Ihnen.

Fachgerecht eingesetzt

Damit Sie Ihre Lagerlösung bestmöglich nutzen und auslasten können, nimmt unser hervorragend ausgebildetes Personal diese fachgerecht in Betrieb. Natürlich werden auch Ihre Mitarbeiter geschult. Denn wir wissen: Kompetent und eigenständig handelnde Fachkräfte sind die Basis für Ihren Erfolg.

Immer für Sie da

Sie brauchen unsere Unterstützung? Nach der erfolgreichen Installation stehen wir Ihnen mit Rat und Tat zur Seite. Auf unsere Reparatur- und Wartungsservices mit schnellen Reaktionszeiten können Sie sich jederzeit verlassen.

Damit Sie sofort sehen, wie Ihre Einrichtung im Raum aussieht, erstellen wir Ihnen eine Lagerplanung in 3D. Anordnungen können schnell überarbeitet und im Layout korrigiert werden, bis alles perfekt nach Ihren Vorstellungen passt.

In Deutschland zuhause – weltweit für Sie da

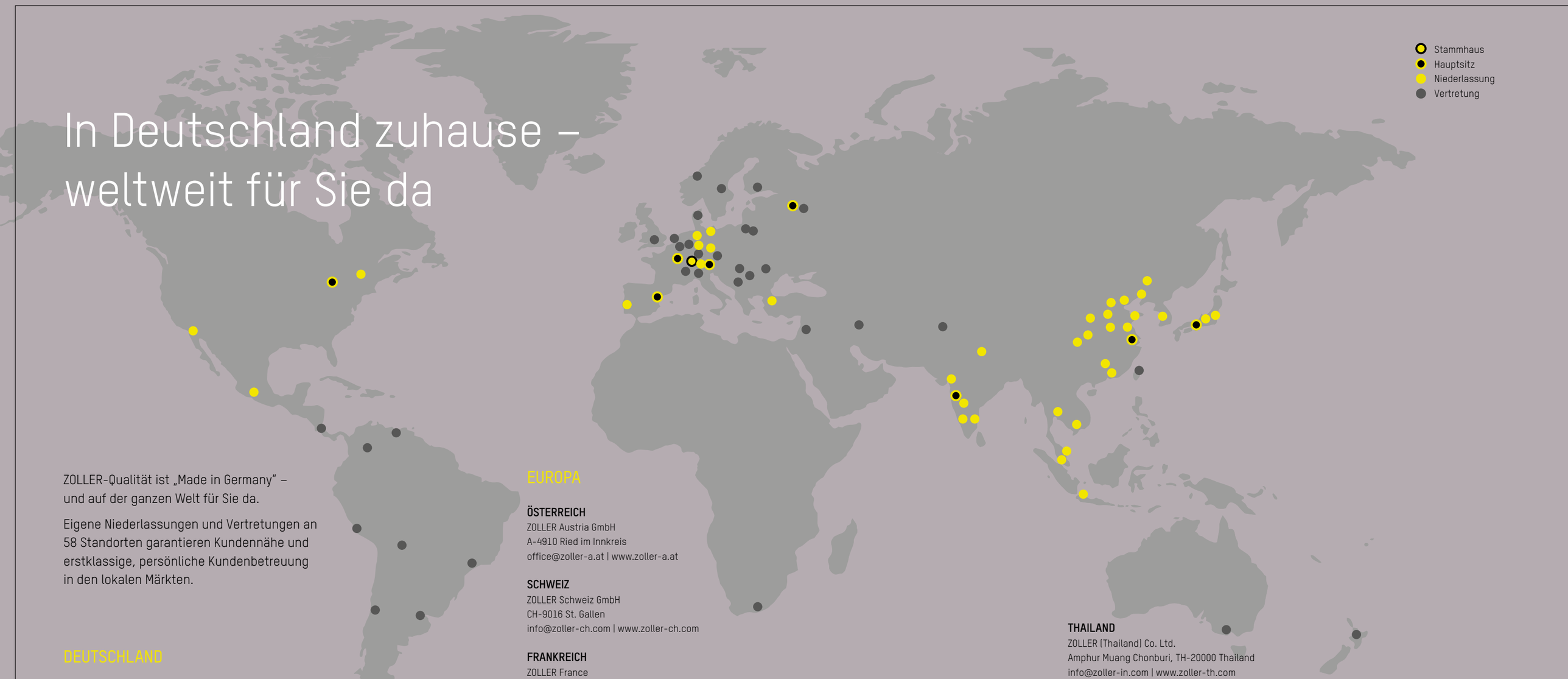

ZOLLER-Qualität ist „Made in Germany" – und auf der ganzen Welt für Sie da.

Eigene Niederlassungen und Vertretungen an 58 Standorten garantieren Kundennähe und erstklassige, persönliche Kundenbetreuung in den lokalen Märkten.

DEUTSCHLAND

STAMMHAUS
E. Zoller GmbH & Co. KG
Einstell- und Messgeräte
Gottlieb-Daimler-Straße 19
D-74385 Pleidelsheim
Tel: +49 7144 8970-0
Fax: +49 7144 8060-807
post@zoller.info | www.zoller.info

ZOLLER NORD
E. Zoller GmbH & Co. KG
Service- und Vertriebszentrum
D-30179 Hannover

ZOLLER OST
E. Zoller GmbH & Co. KG
Service- und Vertriebszentrum
D-04158 Leipzig

ZOLLER WEST
E. Zoller GmbH & Co. KG
Service- und Vertriebszentrum
D-40764 Langenfeld

AMERIKA

USA
ZOLLER Inc.
North America Headquarter
USA-48108 Ann Arbor, MI
sales@zoller-usa.com | www.zoller-usa.com

ZOLLER Inc. Pacific
USA-90503 Torrance, CA
sales@zoller-usa.com | www.zoller-usa.com

KANADA
ZOLLER Canada
CAN-L4Z 1N9 Mississauga, ON
sales@zoller-usa.com | www.zoller.info

MEXIKO
ZOLLER Mexico
MEX-C.P. 54715 Cuautitlan Izcalli
Estado de México
sales@zoller-usa.com | www.zoller.info

EUROPA

ÖSTERREICH
ZOLLER Austria GmbH
A-4910 Ried im Innkreis
office@zoller-a.at | www.zoller-a.at

SCHWEIZ
ZOLLER Schweiz GmbH
CH-9016 St. Gallen
info@zoller-ch.com | www.zoller-ch.com

FRANKREICH
ZOLLER France
F-67380 Lingolsheim
info@zoller.fr | www.zoller.fr

SPANIEN + PORTUGAL
ZOLLER Ibérica S.L.
E-08006 Barcelona
correo@zoller.info | www.zoller.info

TÜRKEI
Zoller Ölçüm Teknolojileri San.ve Tic. Ltd. Sti.
TR-16120 Nilüfer / Bursa
info@zoller-tr.com | www.zoller-tr.com

RUSSLAND
LLC ZOLLER Russia
RU-111123 Moscow, Russia
info@zoller-ru.com | www.zoller-ru.com

ISRAEL
ZOLLER Israel
Haifa, Israel
info@zoller-il.com | www.zoller.info

ASIEN

INDIEN
ZOLLER India Private Ltd.
IN-Pune 411019 Maharashtra, India
info@zoller-in.com | www.zoller-in.com

CHINA
ZOLLER Shanghai, Ltd.
Asia Pacific Regional Headquarter
RC-201108 Shanghai
info@zoller-cn.com | www.zoller-cn.com

ZOLLER Asia Pacific, Ltd.
RC-Kowloon, Hongkong
info@zoller-cn.com | www.zoller-cn.com

JAPAN
ZOLLER Japan K. K.
JP-564-0033 Osaka, Japan
info@zoller-jp.com | www.zoller-jp.com

THAILAND
ZOLLER (Thailand) Co. Ltd.
Amphur Muang Chonburi, TH-20000 Thailand
info@zoller-in.com | www.zoller-th.com

INDONESIEN
ZOLLER Singapore Pte. Ltd
Indonesia Representative Office
ID-Serpong – Tangerang 15325, Indonesia
info@zoller-in.com | www.zoller-in.com

MALAYSIA
ZOLLER MALAYSIA SDN. BHD.
Malaysia Representative Office
MY-Petaling Jaya | Selangor Darul Ehsan, Malaysia
lau@zoller-my.com | www.zoller-in.com

VIETNAM
ZOLLER Vietnam
VNM–Ho Chi Minh City, Vietnam
info@zoller-in.com | www.zoller-in.com

KOREA
ZOLLER Korea Co., Ltd.
KOR–15119 - Siheung-Si, Gyeonggi-Do, Südkorea
info@zoller-kr.com | www.zoller-kr.com

VERTRETUNGEN

Belgien, Bulgarien, Dänemark, Estland, Finnland, Großbritannien, Irland, Italien, Kroatien, Lettland, Litauen, Niederlande, Norwegen, Polen, Rumänien, Schweden, Slowakei, Slowenien, Südtirol, Tschechien, Ukraine, Ungarn, Weißrussland, Argentinien, Brasilien, Chile, Kolumbien, Peru, Südafrika, Australien, Pakistan, Taiwan, Vereinigte Arabische Emirate

ZOLLER
solutions

Mehr Tempo, höhere Qualität, sichere Abläufe – mit ZOLLER holen Sie rundum mehr aus Ihrer Fertigung heraus.
Dafür kombinieren wir für Sie Hardware, Software und Services zu optimalen Systemlösungen für das Einstellen, Messen, Prüfen und Verwalten von Werkzeugen.

Einstellen & Messen
Toolmanagement
Prüfen & Messen
Automation

Alles aus einer Hand.
Alles für Ihren Erfolg.
Alles mit ZOLLER Solutions.

Technische Änderungen vorbehalten. Die abgebildeten Maschinen können Optionen, Zubehör und Steuerungsvarianten beinhalten. BRSMACA.01-DE 10/2019. Konzeption & Design: www.absicht.ag

ZOLLER
Erfolg ist messbar

Hauptsitz in Pleidelsheim
E. Zoller GmbH & Co. KG
Einstell- und Messgeräte
Gottlieb-Daimler-Straße 19 | D-74385 Pleidelsheim
Tel: +49 7144 8970-0 | Fax: +49 7144 8060-807
post@zoller.info | www.zoller.info

ZOLLER West
E. Zoller GmbH & Co. KG
Service- und Vertriebszentrum
Friedrich-Krupp-Straße 7 | D-40764 Langenfeld
Tel: +49 2173 59670-90 | Fax: -81
zollerwest@zoller-d.com

ZOLLER Nord
E. Zoller GmbH & Co. KG
Service- und Vertriebszentrum
Wohlenbergstraße 4 c | 30179 Hannover
Tel: +49 511 6765 57-12 | Fax: -14
zollernord@zoller-d.com

ZOLLER Ost
E. Zoller GmbH & Co. KG
Service- und Vertriebszentrum
Fugger Business Park | Fuggerstraße 1 B | D-04158 Leipzig
Tel: +49 341 332097-60 | Fax: -61
zollerost@zoller-d.com